kibri® 13523 Ⓐ

Schwerlastselbstfahrer mit Ladegut Generatorstator

Abnormal load transporter with generator load
Automotrice à plate-forme surbaissée avec générateur

SCHEUERLE 8-achs Straßenschwerlastfahrzeug
Typ LS 250 8H "Heuler" in DB-Cargo-Ausführung.
Gesamtantriebsleistung 2 x 537 kW / 730 PS,
max. Geschwindigkeit 20km/h, max. Achslast 28t.
MAN Tragschnäbel,
max. Traglast 275t, Eigenmasse 2 x 23t.
BBC Generator-Stator, Eigengewicht ca. 250t.

Dieser Bausatz wurde sorgfältig geprüft. Sollte dennoch ein Teil fehlen oder fehlerhaft sein, dann fordern Sie dieses bitte unter Angabe der **Bausatz-, Spritzling- und Teilenummer,** die aus der Bauanleitung hervorgehen, bei uns an. Um Übermittlungsfehler auszuschließen, können wir Ersatzteilanforderungen nur noch **schriftlich** entgegennehmen!

The contents of this kit have been carefully checked and thus should correspond with components as listed in the „Parts List". Nevertheless, and in the event that a part / component is missing or is faulty, please request the necessary part, stating **article, shot and part number** as listed on the instruction sheet.

Cet article a été contrôlé avec soin. Si, malgré nos précautions, une pièce manquait ou était défectueuse, veuillez nous la demander en précisant la **référence de la maquetté et le numéro de grappes et le numéro de la pièce,** indiqués sur la notice de montage.

Änderungen vorbehalten
Sous réserve de modifications

Subject to alterations
Made in Germany

kibri® - Spielwarenfabrik GmbH
Postfach 1540 · D-71005 Böblingen

www.kibri.com / info@kibri.com

Kleben nur mit **kibri®** Plastikkleber Nr. 9995

Inhalt - contents - contenu
Haft Et. 389 (2x) / 402

Nr.	Stück	Nr.	Stück
411	1	590	1
554	4	591	1
555	3	592	2
556	3	593	1
557	3	947	2
586	2	950	1
587	2	951	2
588	2	1344	6
589	2	1732	2

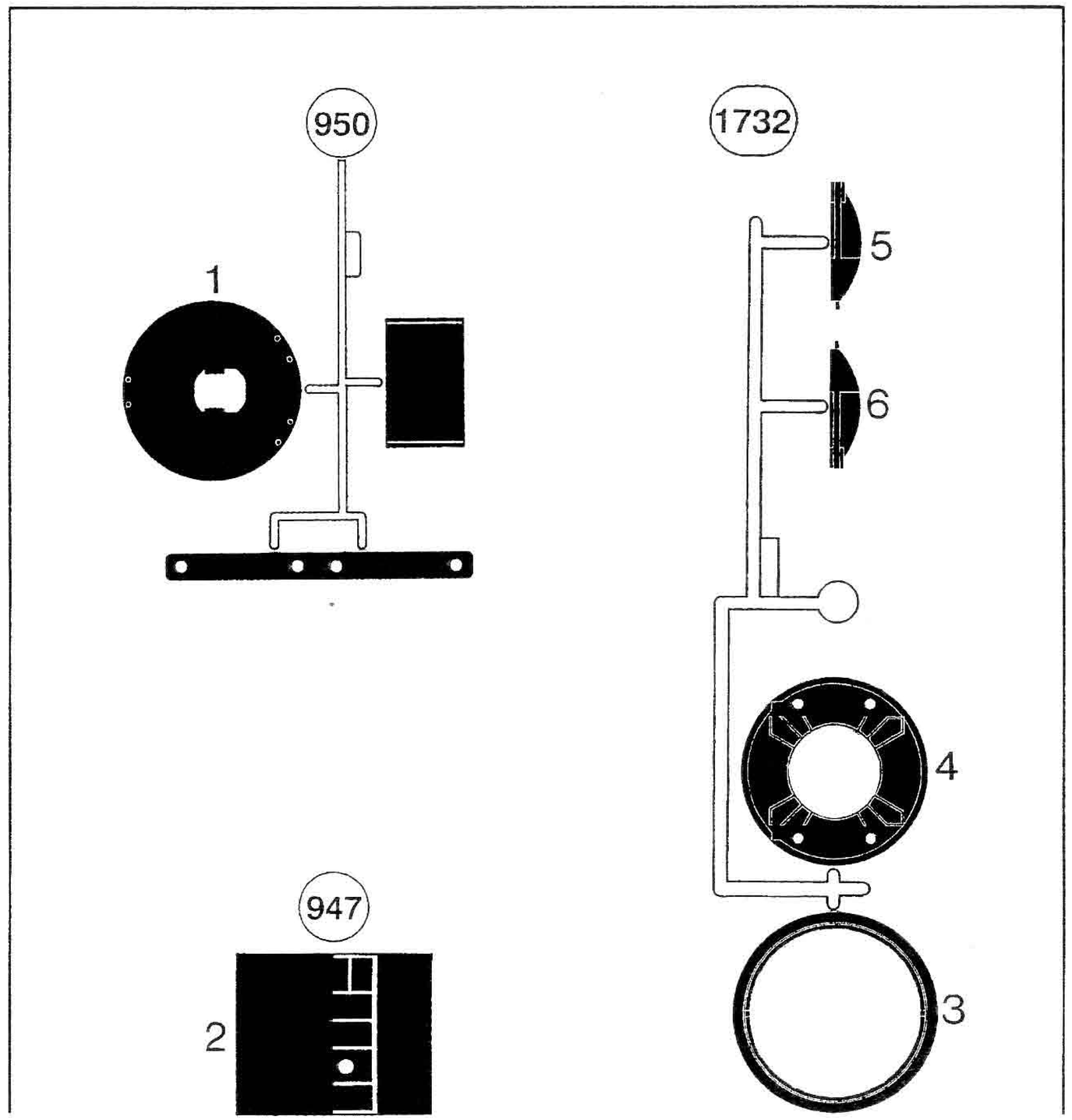

Bitte beachten!
Beim Zusammenbau die Reihenfolge der Bauabschnitte einhalten! Benötigtes Teil mit einem Seitenschneider bzw. Modellbaumesser vom Spritzbaum abtrennen und entgraten. Vorsicht Verletzungsgefahr!
Kleben nur mit kibri-Plastikkleber Nr. 9995.
Andere Klebstoffe können zu Verformungen der Kunststoffteile führen.
Da Spritzlinge für mehrere Artikel verwendet werden, kann es sein, dass bei diesem Bausatz einige Teile übrig bleiben.

Please note!
When building this kit, please keep to the sequence of construction step as shown. Individual pieces should be separated from the sprue using cutters or a hobby knife, removing any flash at the same time, talking care not to injure yourself when doing so.
Use only kibri plastic adhesive No. 9995.
Other adhesives may deform the plastic pieces!
As each sprue may be used in several different kits, it may will be that some pieces will not be required for this kit.

Attention!
Veillez à bien respecter l'ordre d'assemblage des pièces ! Détachez les pièces nécessaires du jet et lissez convenablement la découpe au moyen d'un stanley. Attention de ne pas vous couper !
Ne coller qu'avec la colle plastique kibri N° 9995.
L'utilisation d'autres colles peut entraîner une déformation des pièces synthétiques !
Etant donné que certains jets sont utilisés pour plusieurs articles, il est possible que cette boîte de construction contiennent quelques pièces excédentaires.

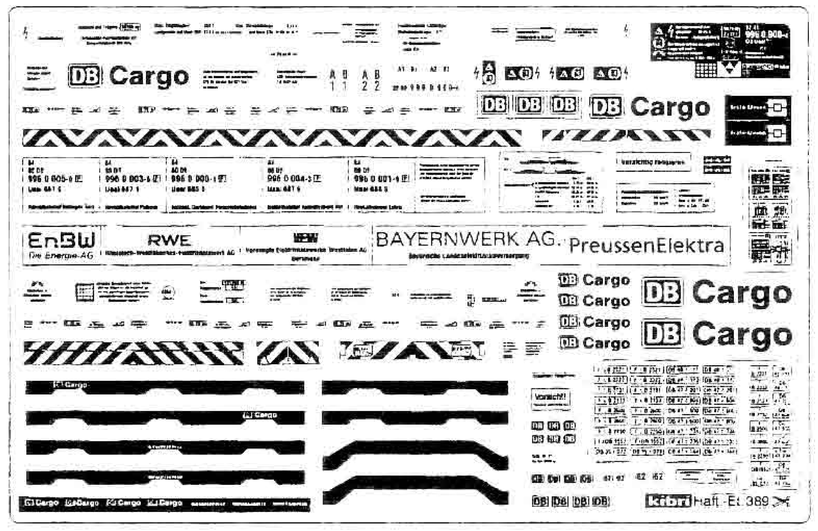

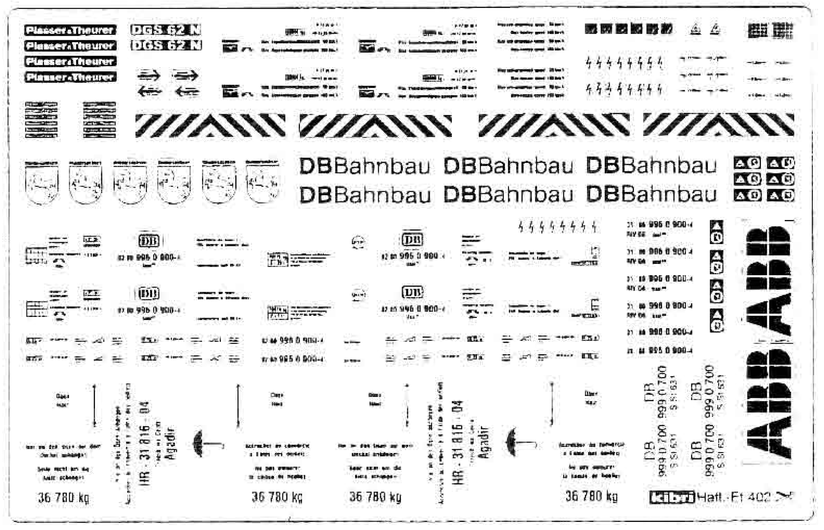

13523 B

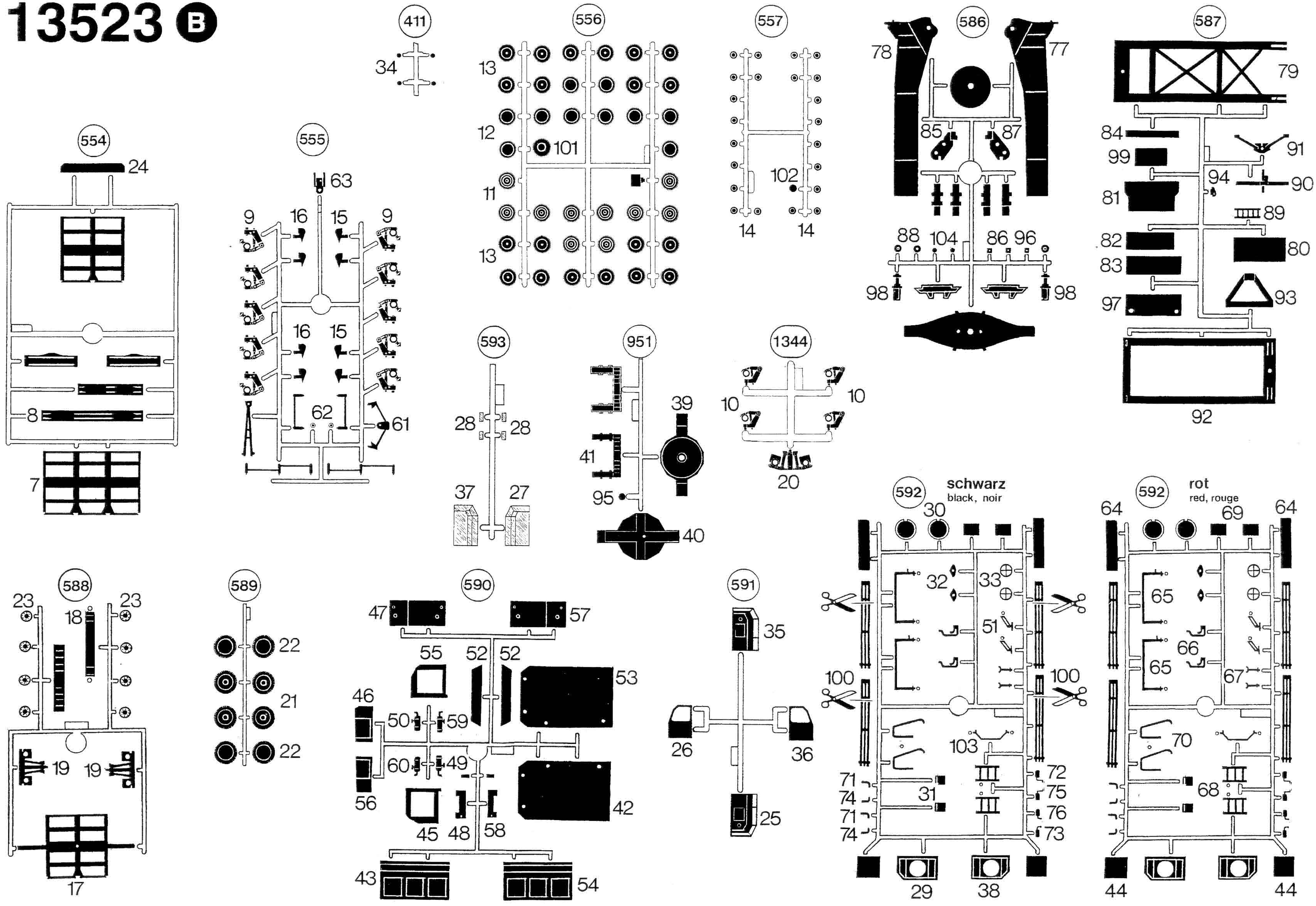
411
34
556
13
12
101
11
13
557
102
14
14
586
78
77
85
87
88
104
86
96
98
98
587
79
84
99
91
94
90
81
89
82
80
83
97
93
92
554
24
8
7
555
63
9
16
15
9
16
15
62
61
593
28
28
37
27
951
39
41
95
40
1344
10
10
20
588
23
23
18
19
19
17
589
22
21
22
590
47
57
55
52
52
53
46
50
59
60
49
56
42
45
48
58
43
54
591
35
26
36
25
592
schwarz
black, noir
30
32
33
51
100
100
103
71
74
71
74
31
72
75
76
73
29
38
592
rot
red, rouge
64
69
64
65
66
65
67
70
68
44
44

13523 C

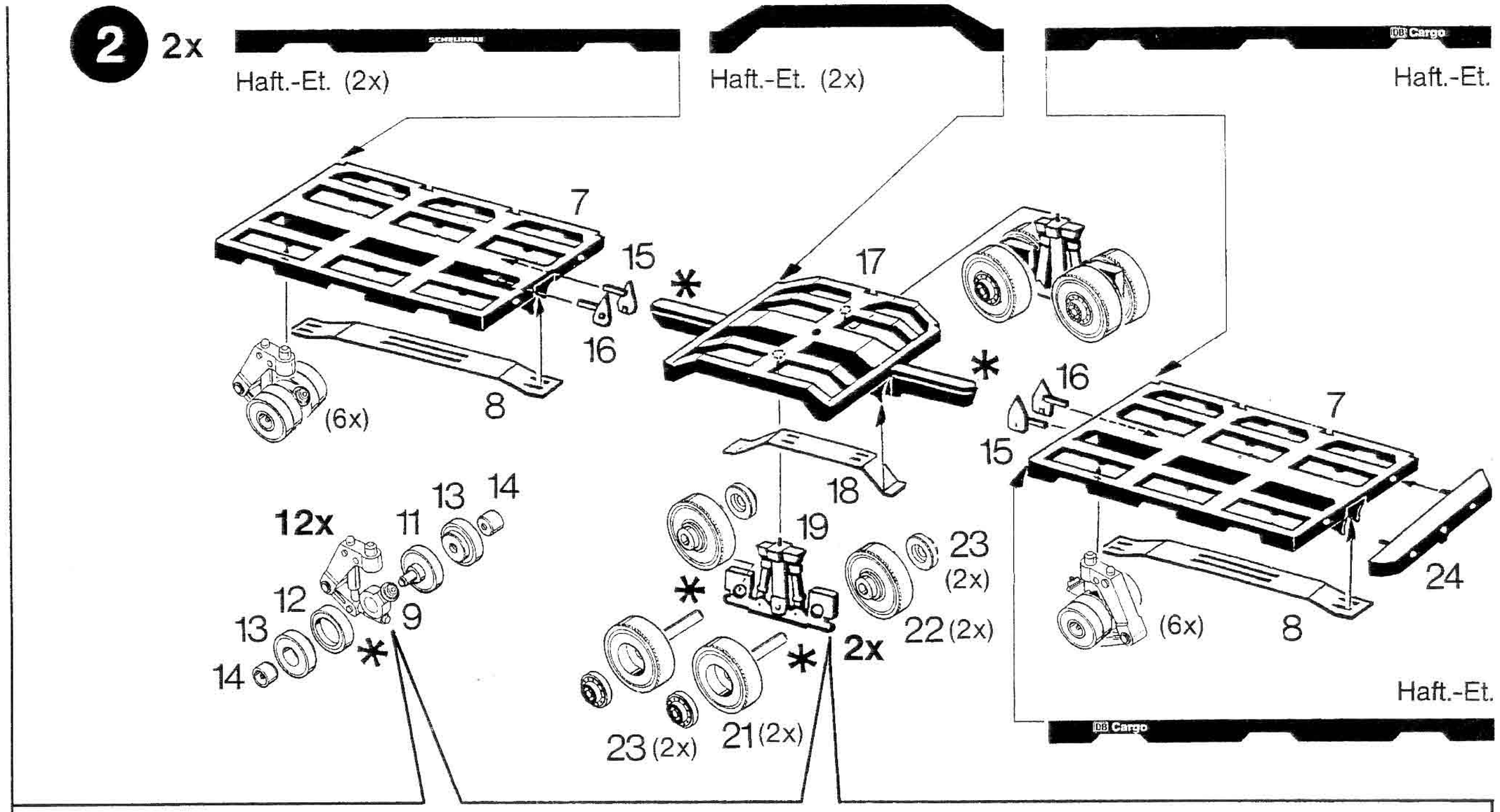

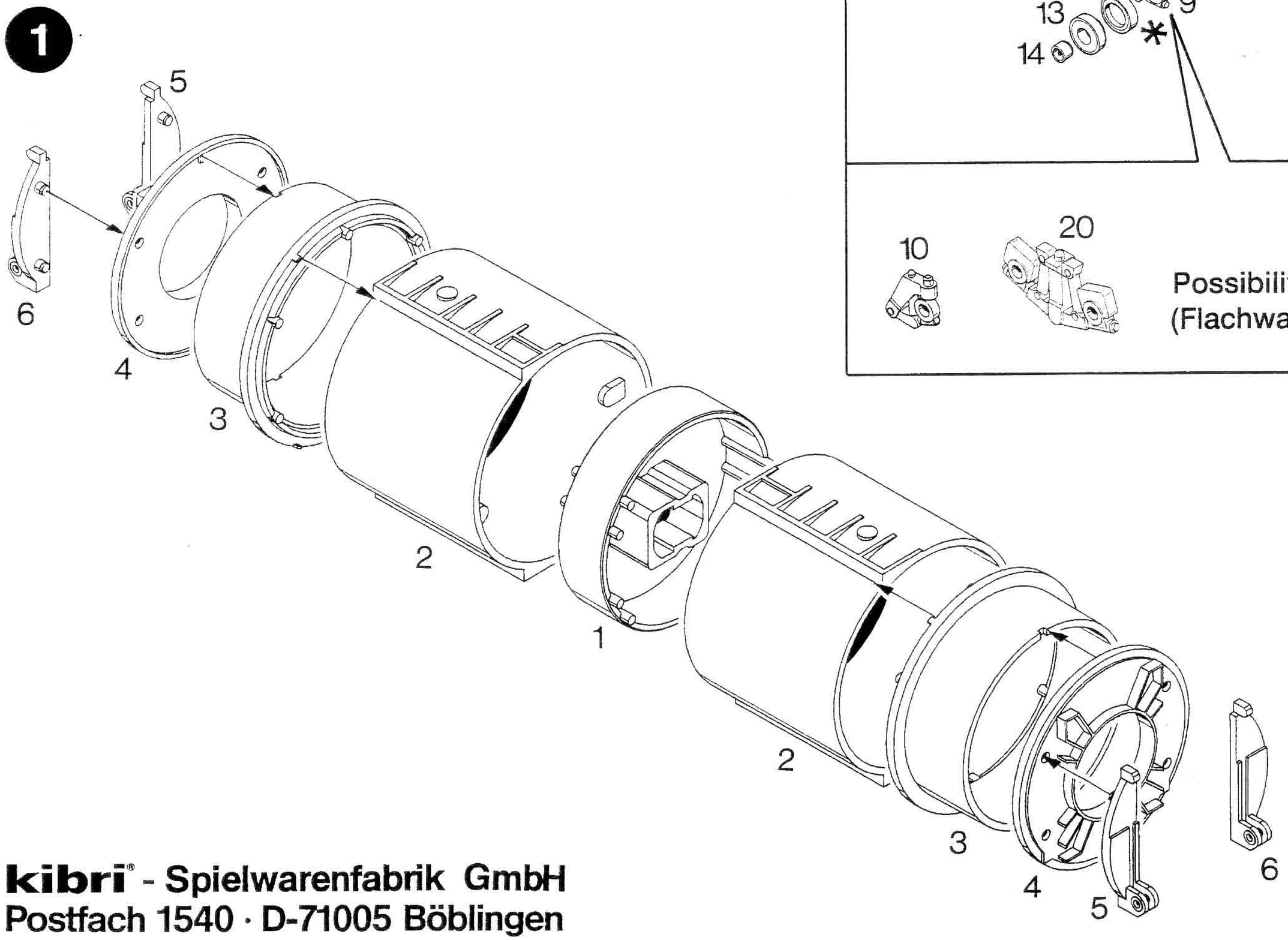

Alternativ für Bahnverladung – siehe Schachtel
Alternative for railway load – see box
Possibilité de combinaison rail-route – comme illustré sur la boîte
(Flachwagen – **kibri** 16202, 2 Waggons – Roco Typ Samms 710)

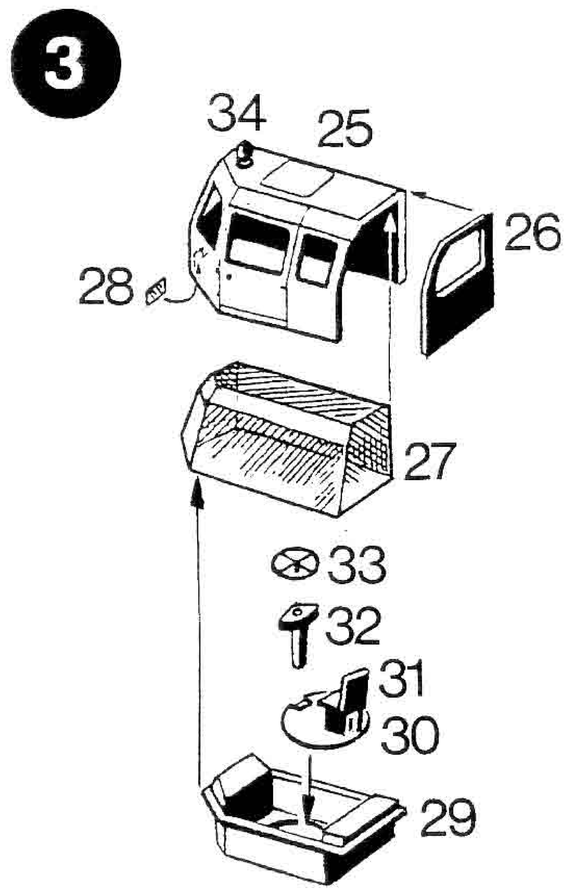

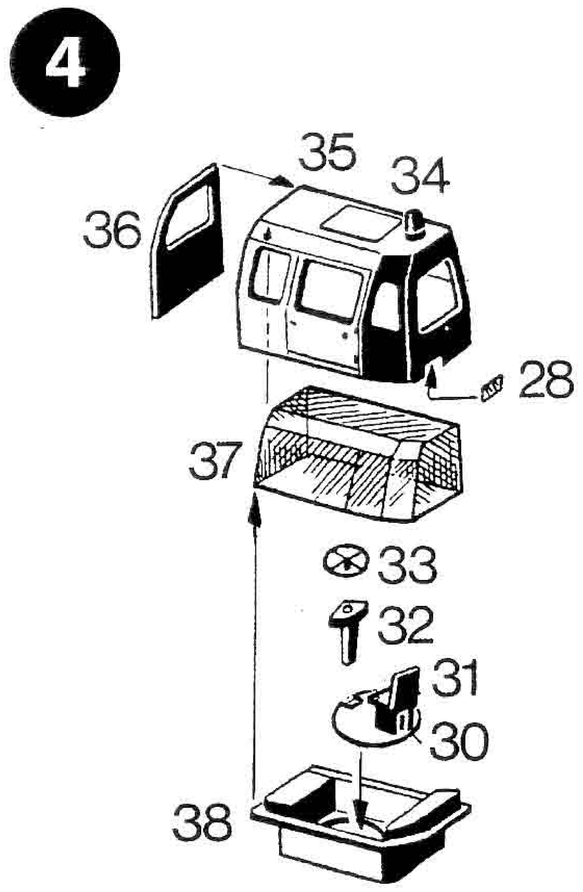

kibri® - Spielwarenfabrik GmbH
Postfach 1540 · D-71005 Böblingen

13523 D

5 2x

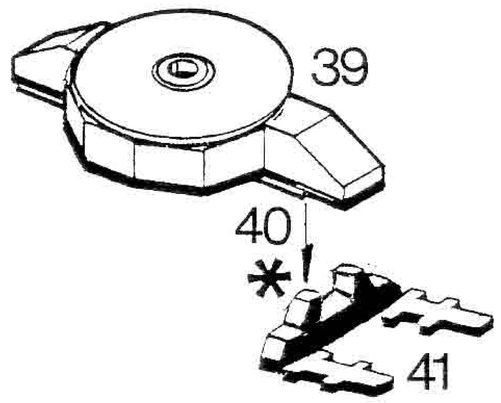

3 **6**

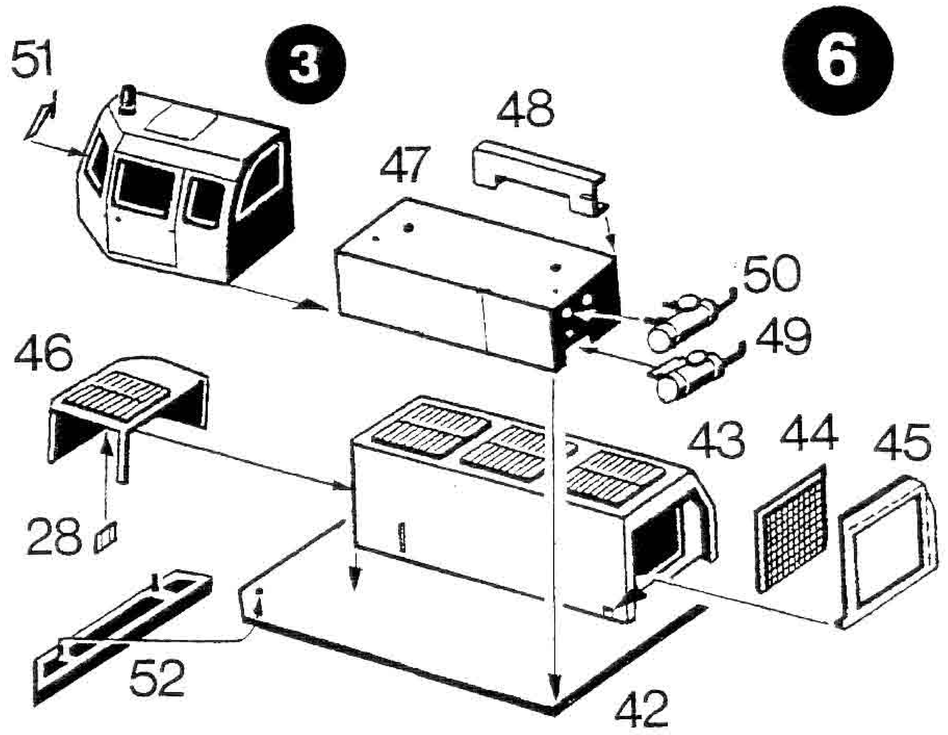

7 **4**

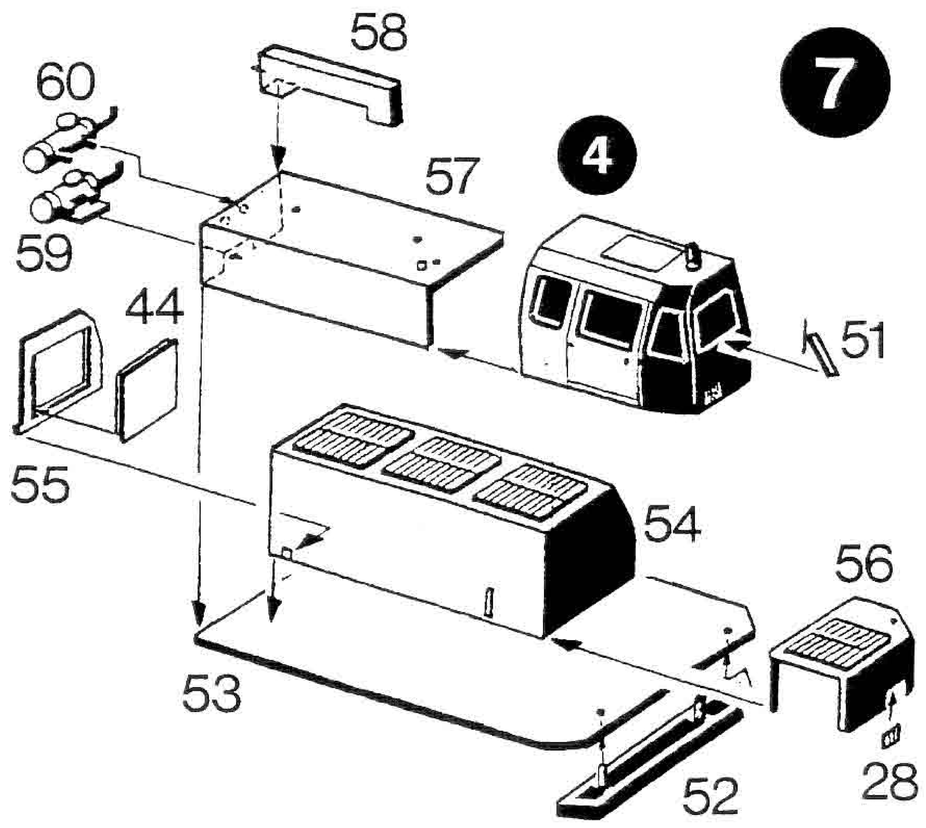

8

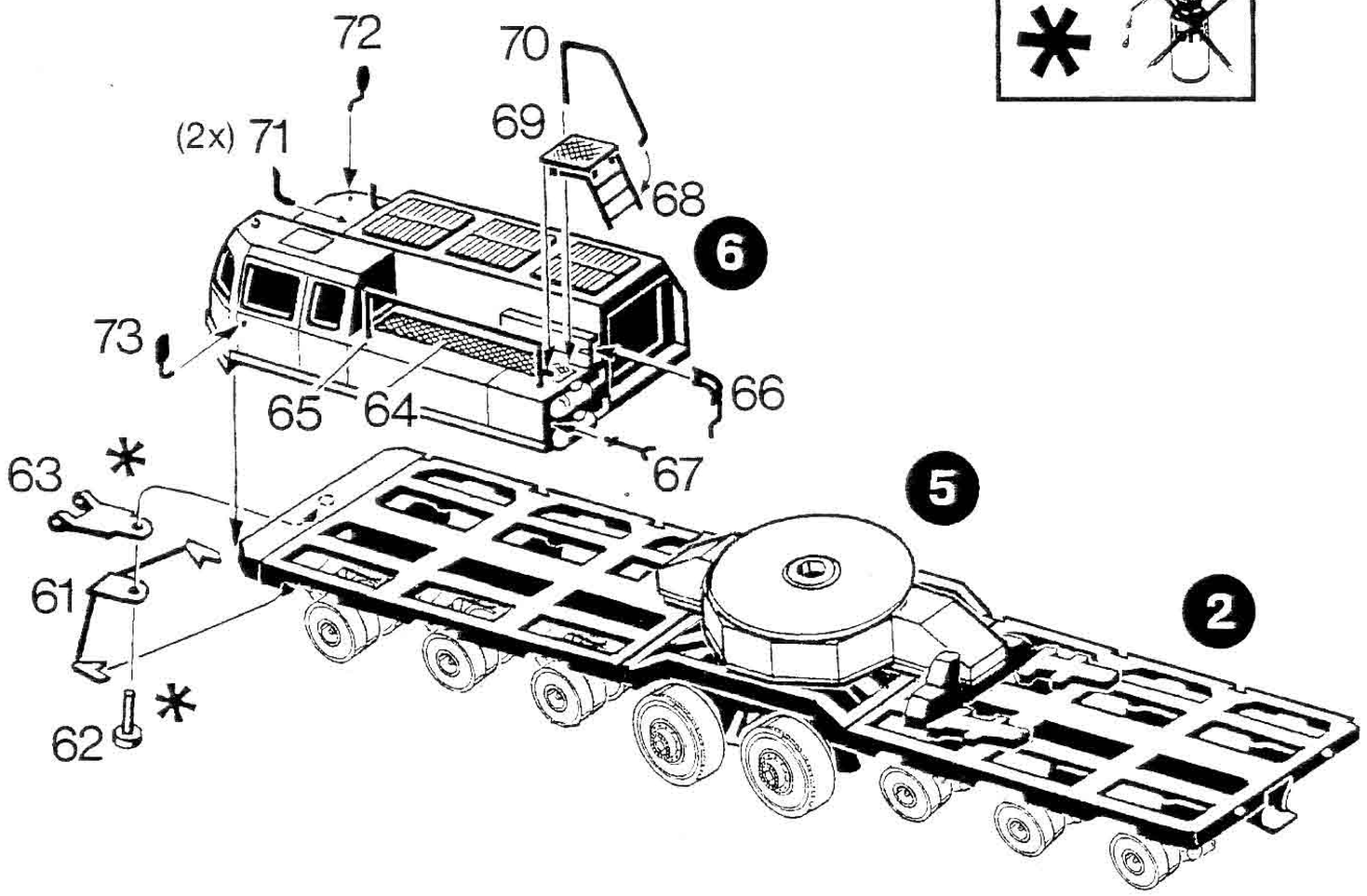

9

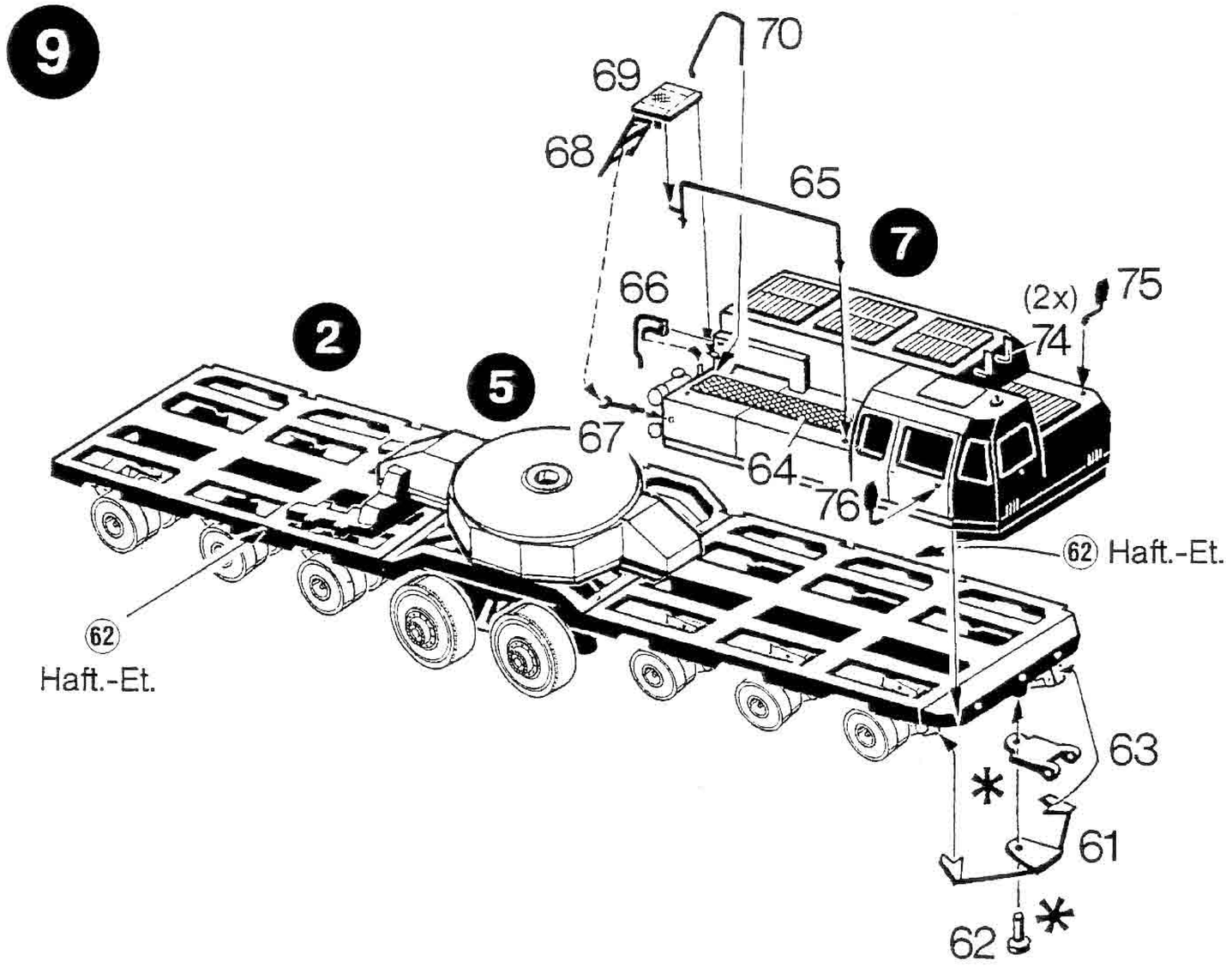

10 2x

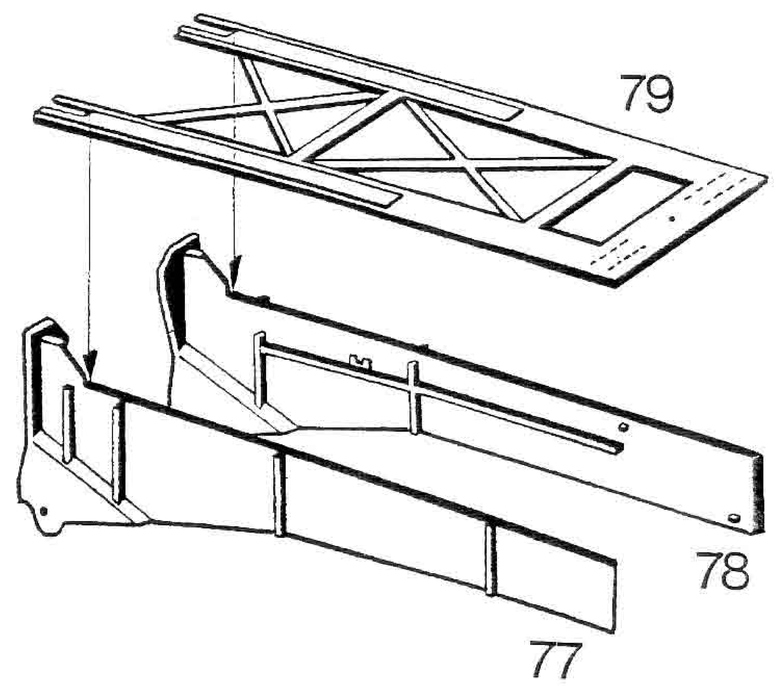

11 2x

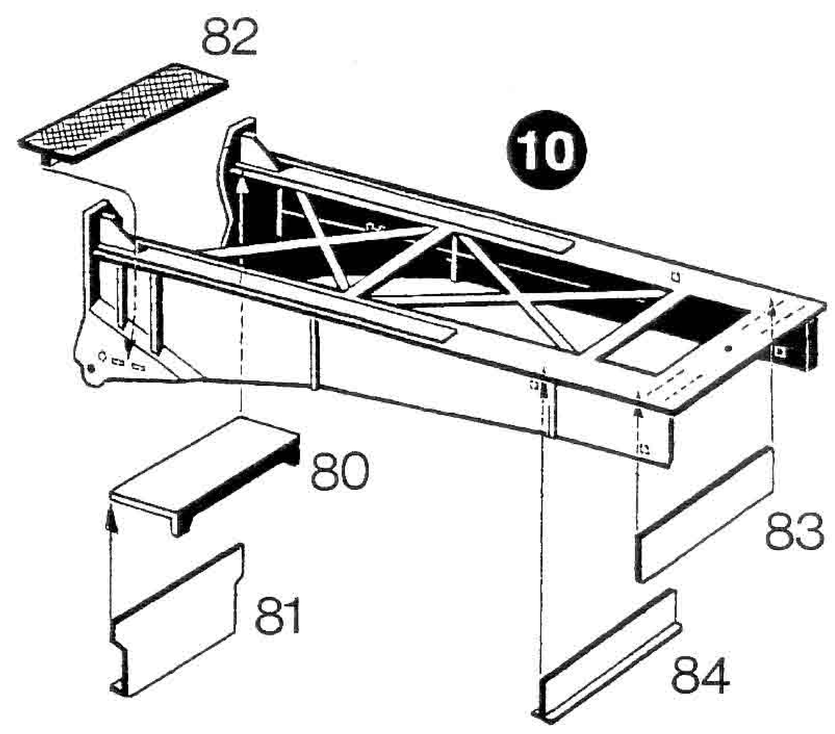

kibri® - Spielwarenfabrik GmbH
Postfach 1540 · D-71005 Böblingen

13523 E

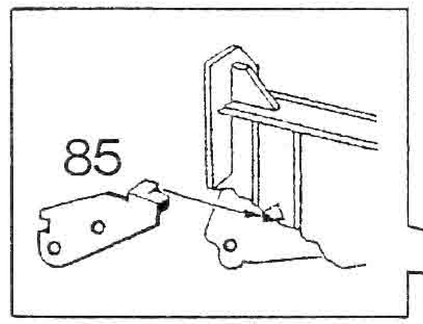

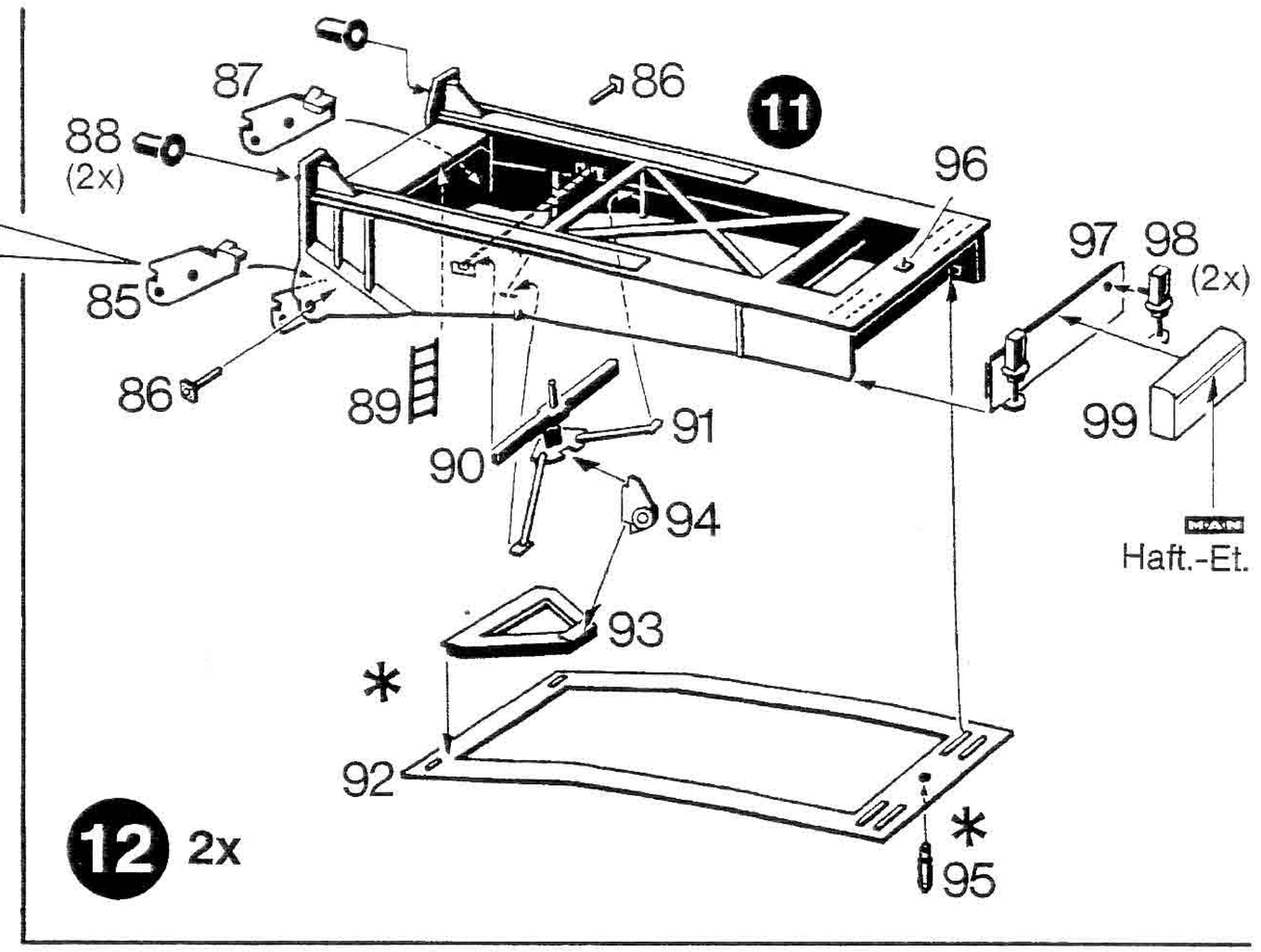

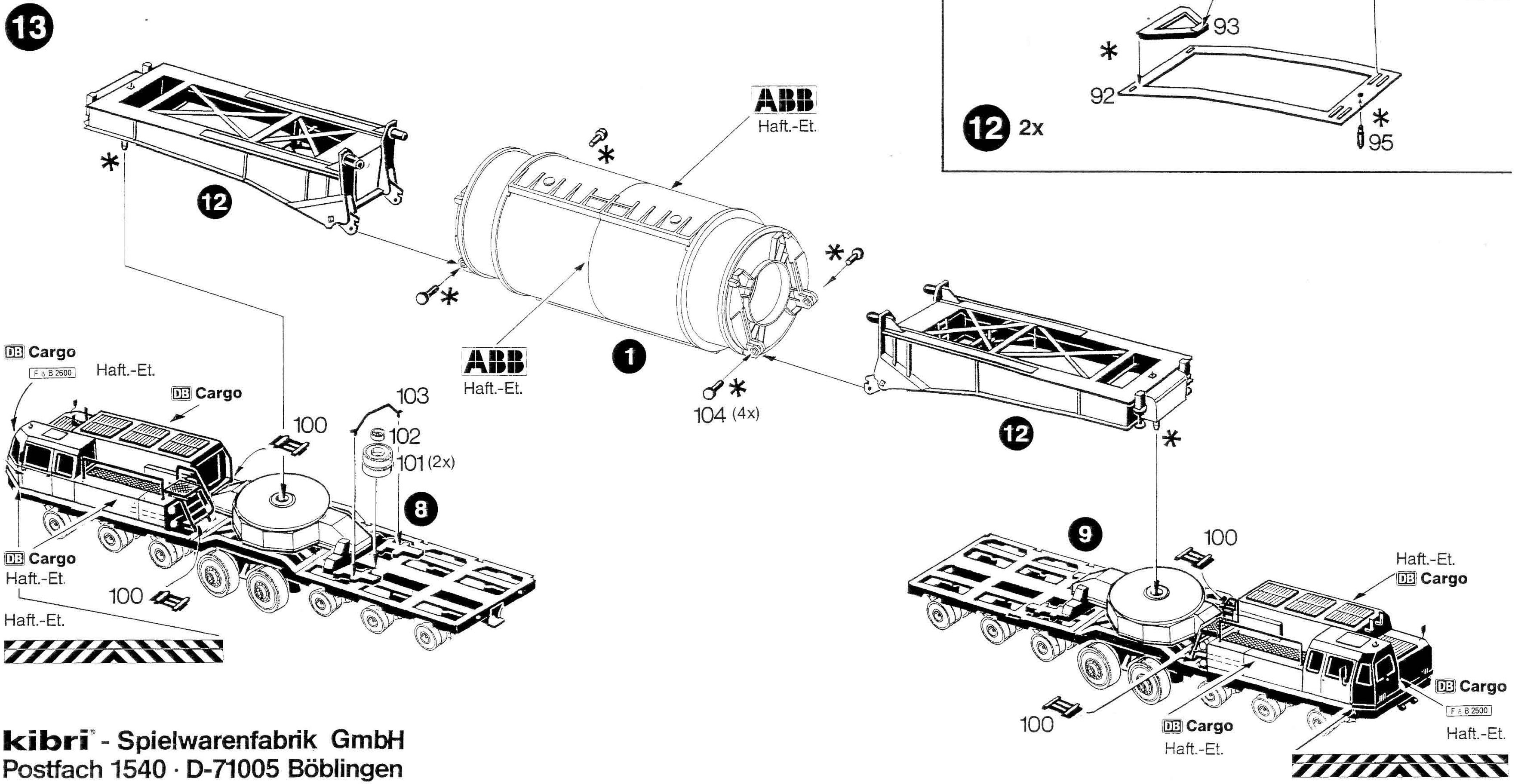

kibri® - Spielwarenfabrik GmbH
Postfach 1540 · D-71005 Böblingen

13523 F

Etikettierung / Labeling / Étiqueter

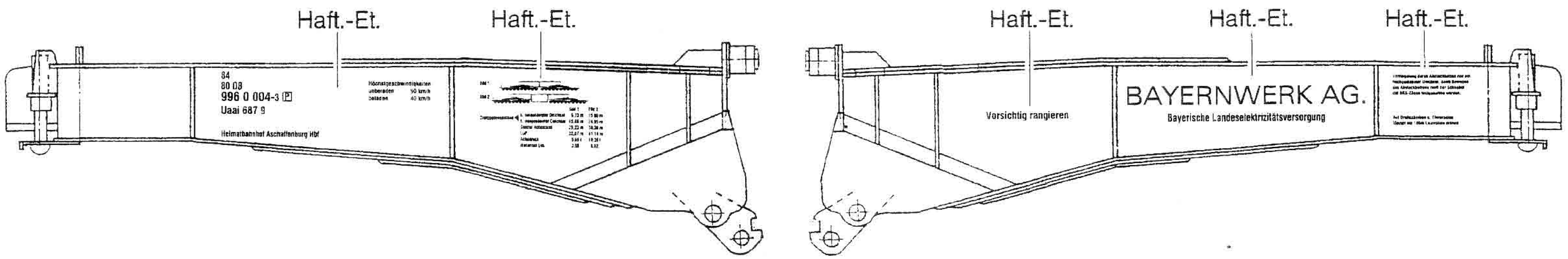

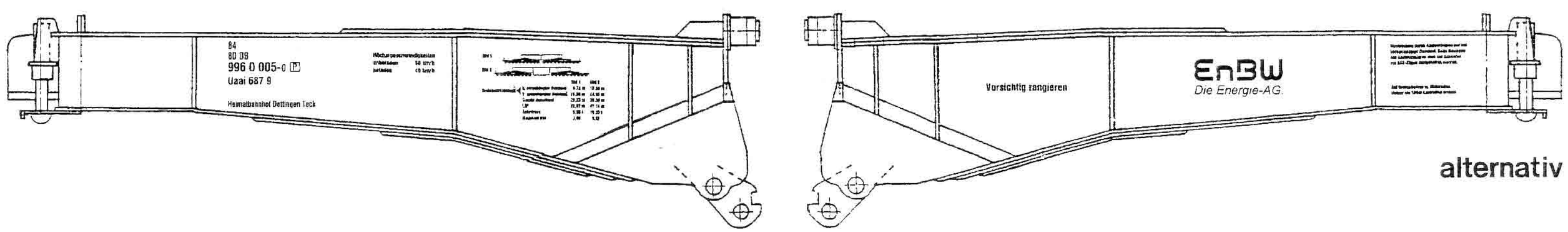

alternativ

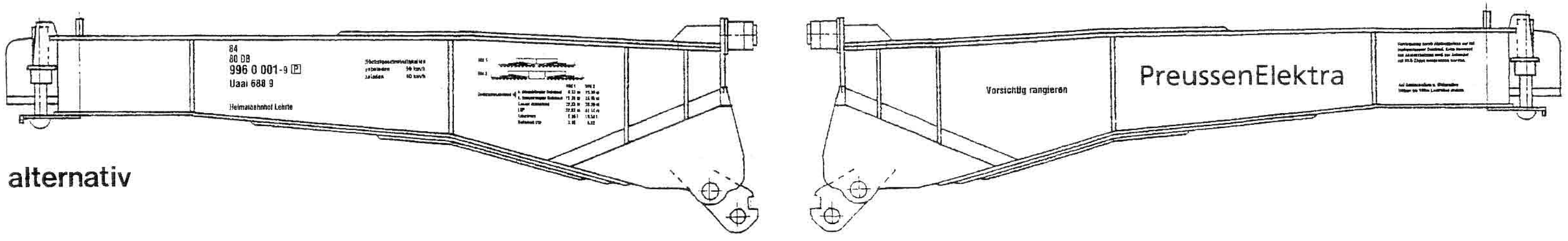

alternativ

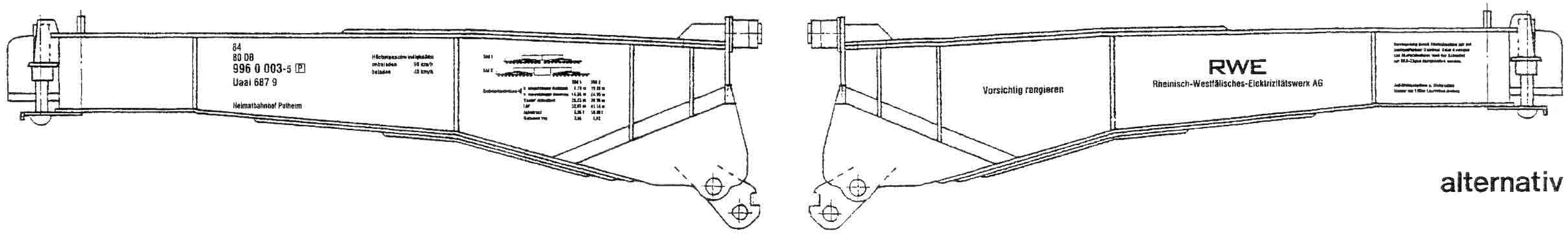

alternativ

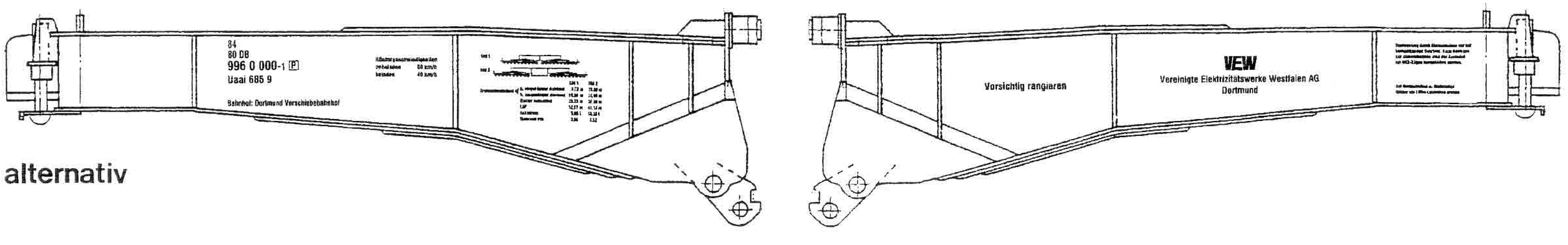

alternativ

kibri® - Spielwarenfabrik GmbH
Postfach 1540 · D-71005 Böblingen