35942

VOLLMER®

Bauanleitung für „Palais", Bestell-Nr. 3775
Instructions for "Mansions", No. 3775
Instructions d'assemblage pour «Palais», No. 3775
Bouwbeschrijving voor „Klassiek huizenblock", No. 3775
Instrucciones de montaje para «Palacio», No. 3775
Istruzione per la costruzione «Palazzo», No. 3775

Bitte legen Sie die Einzelteile nach Buchstabengruppen zusammen und beginnen Sie dann den Zeichnungen entsprechend mit dem Zusammenbau.

Arrange the individual parts by letter groups, and then begin assembling in accordance with the drawings.

Pour l'assemblage, il faut suivre l'ordre alphabétique des dessins, et dans chaque dessin l'ordre numérique des pièces.

De onderdelen volgens lettergroepen indelen en overeenkomstig de afbeeldingen monteren.

Ordenar las piezas por el orden de las letras indicadas para empezar con el montaje siguiendo el croquis.

Prego mettere insieme i pezzi singoli secondo gruppi alfabètici, poi cominciare il montaggio corrispondente ai disegni.

24707 = 3 x	24725 = 15 x	24742 = 3 x	24759 = 3 x	24775 = 6 x	24792 = 3 x
24708 = 3 x	24726 = 2 x	24743 = 9 x	24760 = 3 x	24777 = 3 x	24794 = 9 x
24710 = 3 x	24728 = 3 x	24744 = 3 x	24761 = 6 x	24778 = 3 x	24795 = 3 x
24711 = 3 x	24729 = 9 x	24745 = 18 x	24763 = 3 x	24779 = 3 x	24796 = 3 x
24712 = 3 x	24730 = 3 x	24746 = 6 x	24764 = 6 x	24780 = 3 x	24797 = 3 x
24713 = 3 x	24731 = 3 x	24747 = 3 x	24765 = 3 x	24781 = 3 x	24798 = 3 x
24714 = 6 x	24732 = 3 x	24748 = 3 x	24766 = 6 x	24782 = 3 x	24799 = 9 x
24715 = 1 x	24733 = 18 x	24749 = 3 x	24767 = 6 x	24784 = 2 x	24800 = 3 x
24716 = 4 x	24734 = 3 x	24750 = 3 x	24769 = 12 x	24785 = 2 x	24801 = 3 x
24717 = 6 x	24735 = 3 x	24751 = 3 x	24770 = 24 x	24787 = 2 x	24802 = 6 x
24719 = 3 x	24737 = 4 x	24752 = 3 x	24771 = 3 x	24788 = 3 x	24804 = 3 x
24720 = 3 x	24738 = 14 x	24754 = 3 x	24772 = 6 x	24789 = 3 x	24805 = 3 x
24723 = 4 x	24739 = 2 x	24755 = 3 x	24773 = 6 x	24790 = 3 x	24806 = 3 x
24724 = 14 x	24740 = 15 x	24757 = 6 x	24774 = 6 x	24791 = 6 x	35939 = 3 x

Unsere Erzeugnisse entsprechen den Sicherheitsanforderungen an Spielzeug und dürfen deshalb das Verbandszeichen DIN tragen.

Wir verwenden den recycletähigen Kunststoff Polystyrol (PS)

Zum Erwerb dieses VOLLMER-Bausatzes gratulieren wir Ihnen. Sie haben beim Zusammenfügen bestimmt viel Freude, weil alles paßt und somit keine Nacharbeit erforderlich ist.

Ein erstklassiger Kunststoff-Kleber gehört dazu, um jede Enttäuschung auszuschließen.

VOLLMER **Superzement S 30** und **Supranol 2000** – die giftfreien Superkleber – kleben sauber und verschweißen dauerhaft. Durch hohen Verzögerungseffekt wird vorzeitiges Austrocknen verhindert.

Superzement S 30 mit handlichem Pinselverschluß für großflächige Teile.

Supranol 2000 mit Feinkanüle für punktgenaues Arbeiten in der ergonomisch richtig geformten Flasche.

Irrtum und Änderungen vorbehalten.

CE Vollmer GmbH & Co. KG, Postfach 400920, D-70409 Stuttgart

Printed in Germany – Imprimé en Allemagne
Gedrukt in Duitsland

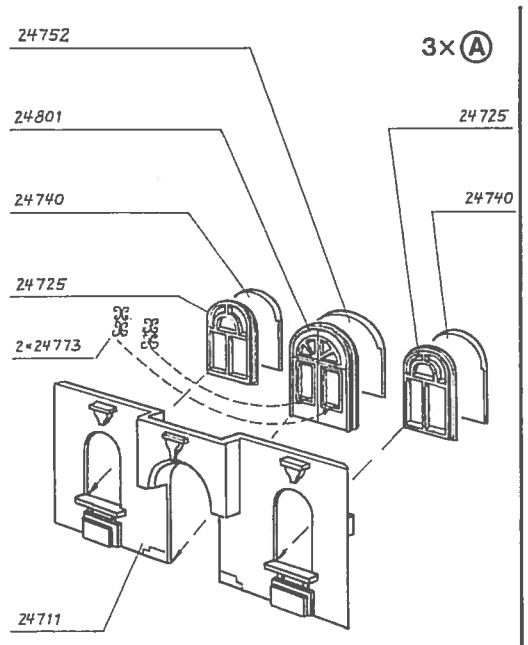

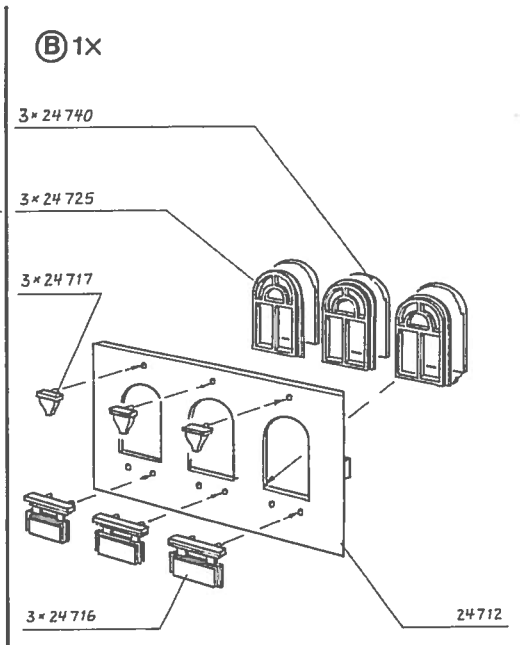

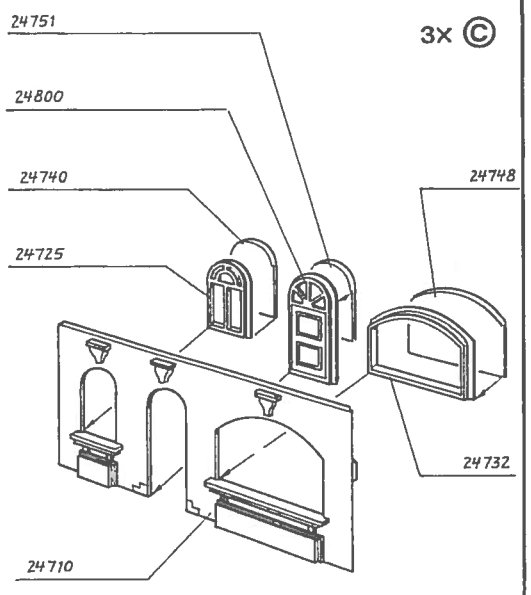

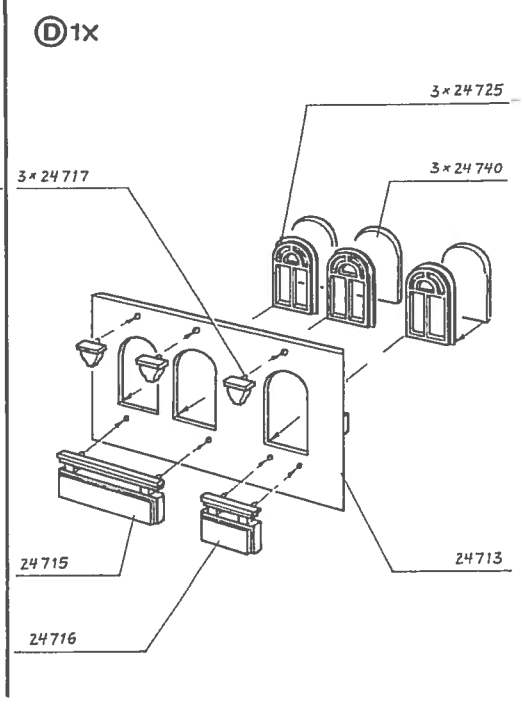

2

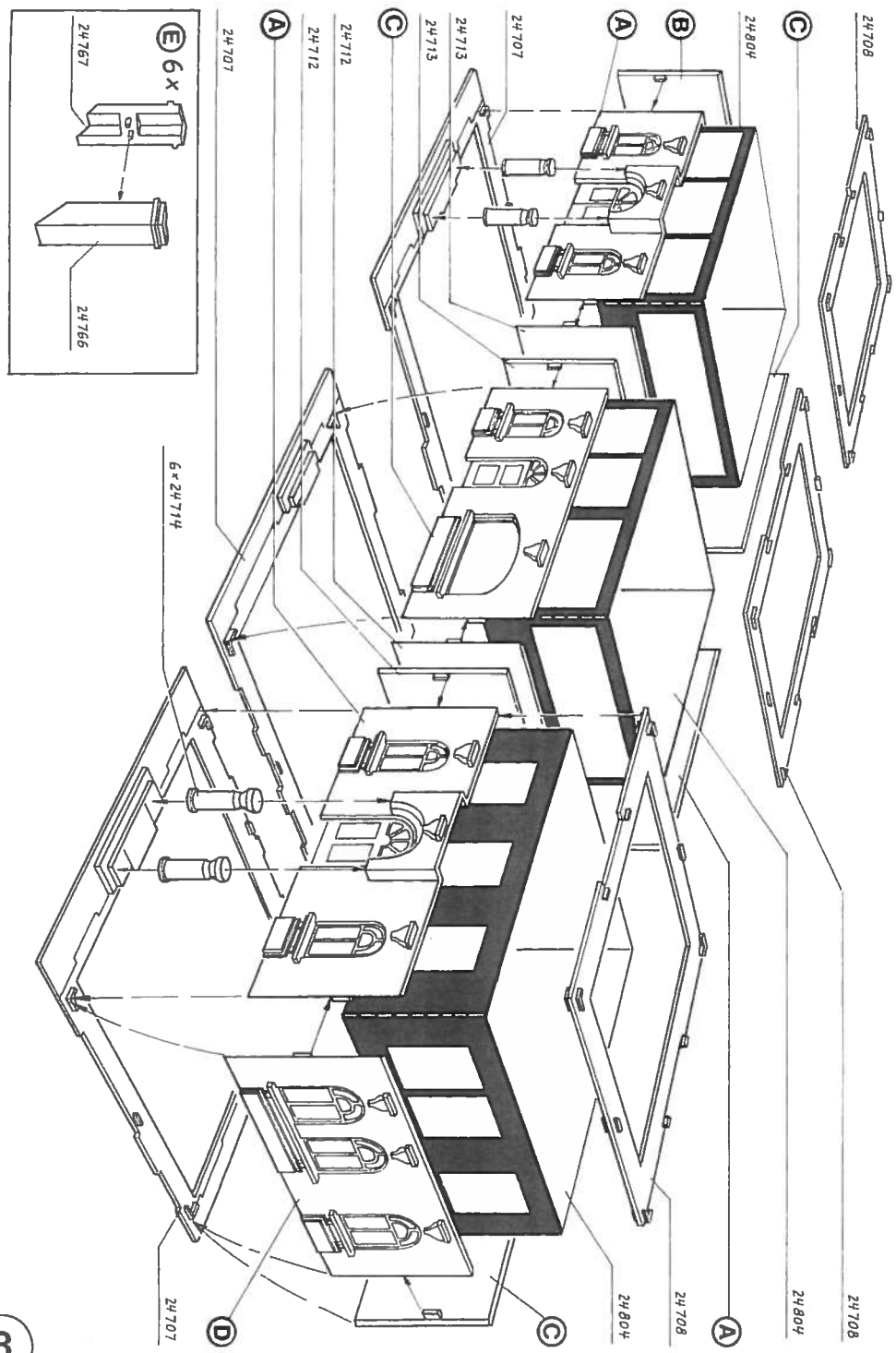

3

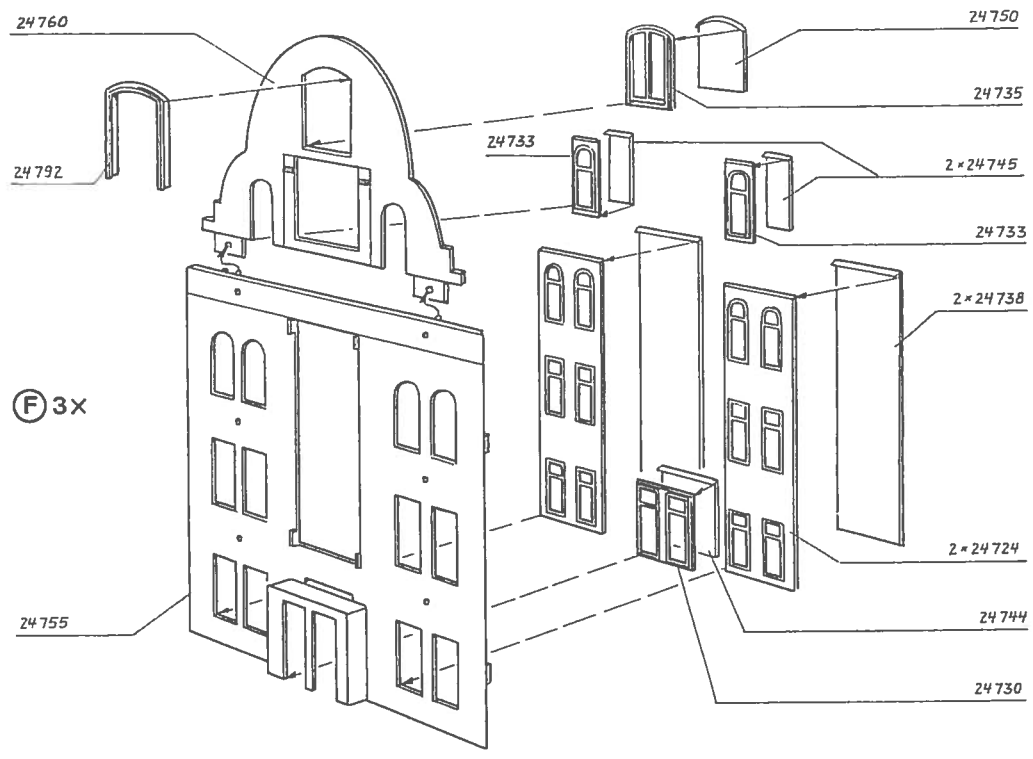

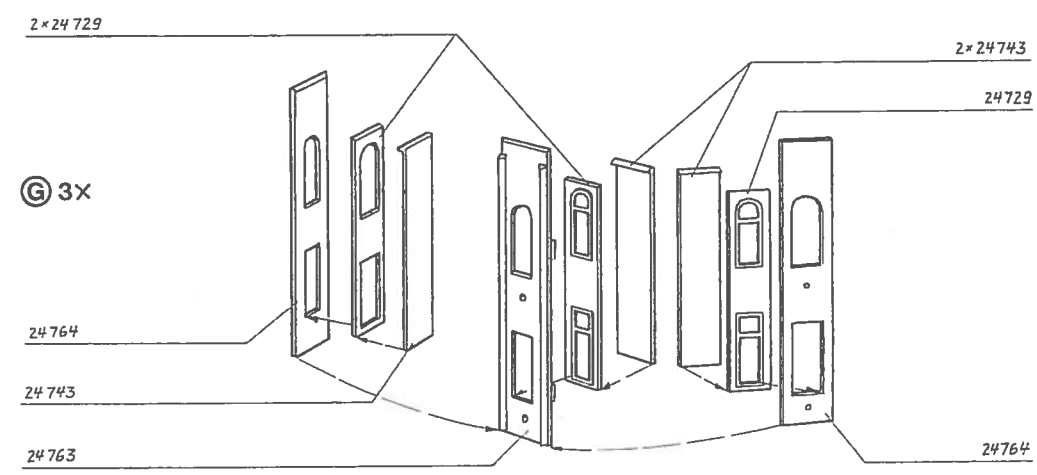

4

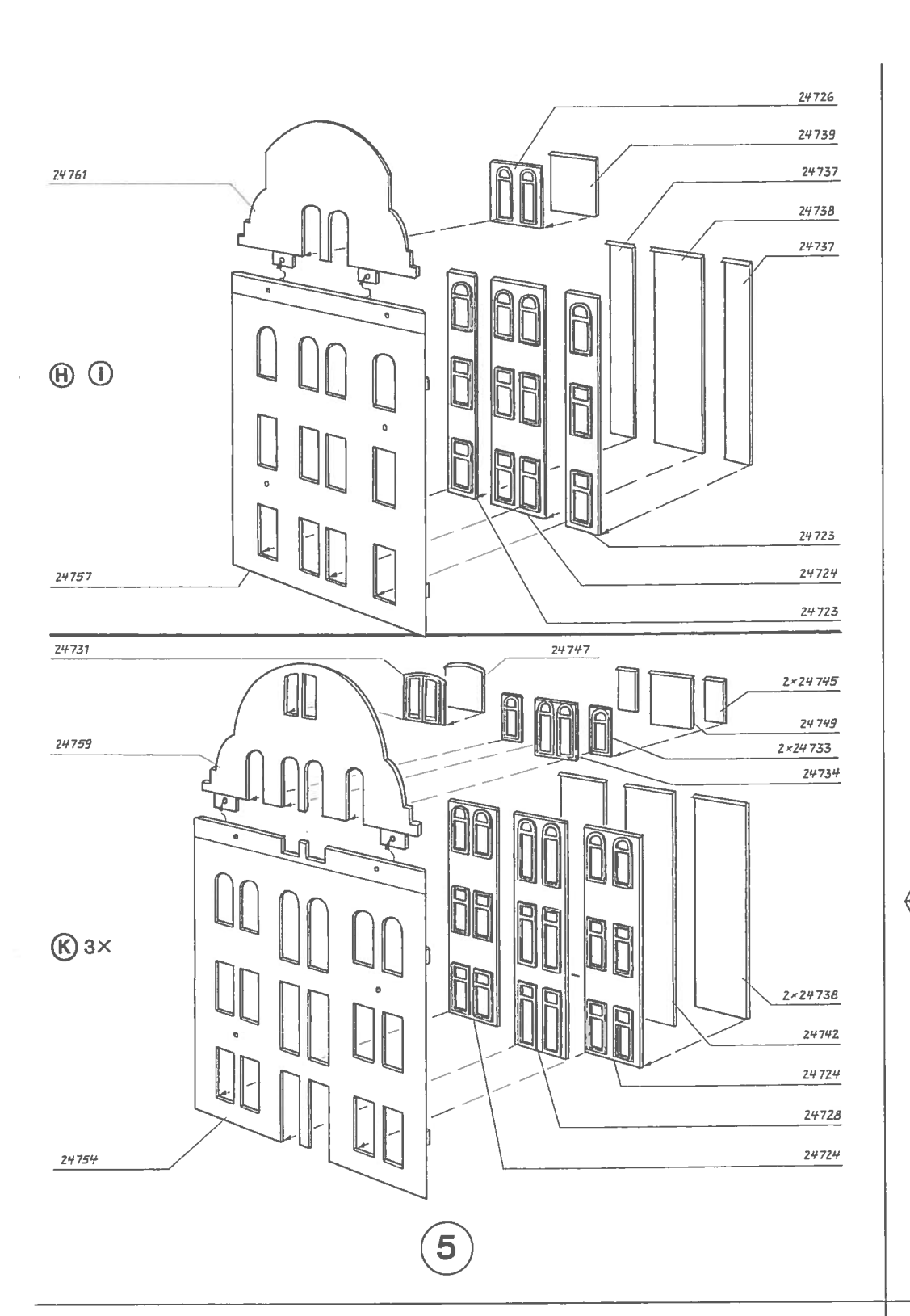
24726
24739
24737
24738
24737
24761
Ⓗ Ⓘ
24723
24724
24723
24757
24731
24747
2×24745
24749
2×24733
24734
24759
Ⓚ 3×
2×24738
24742
24724
24728
24724
24754
5

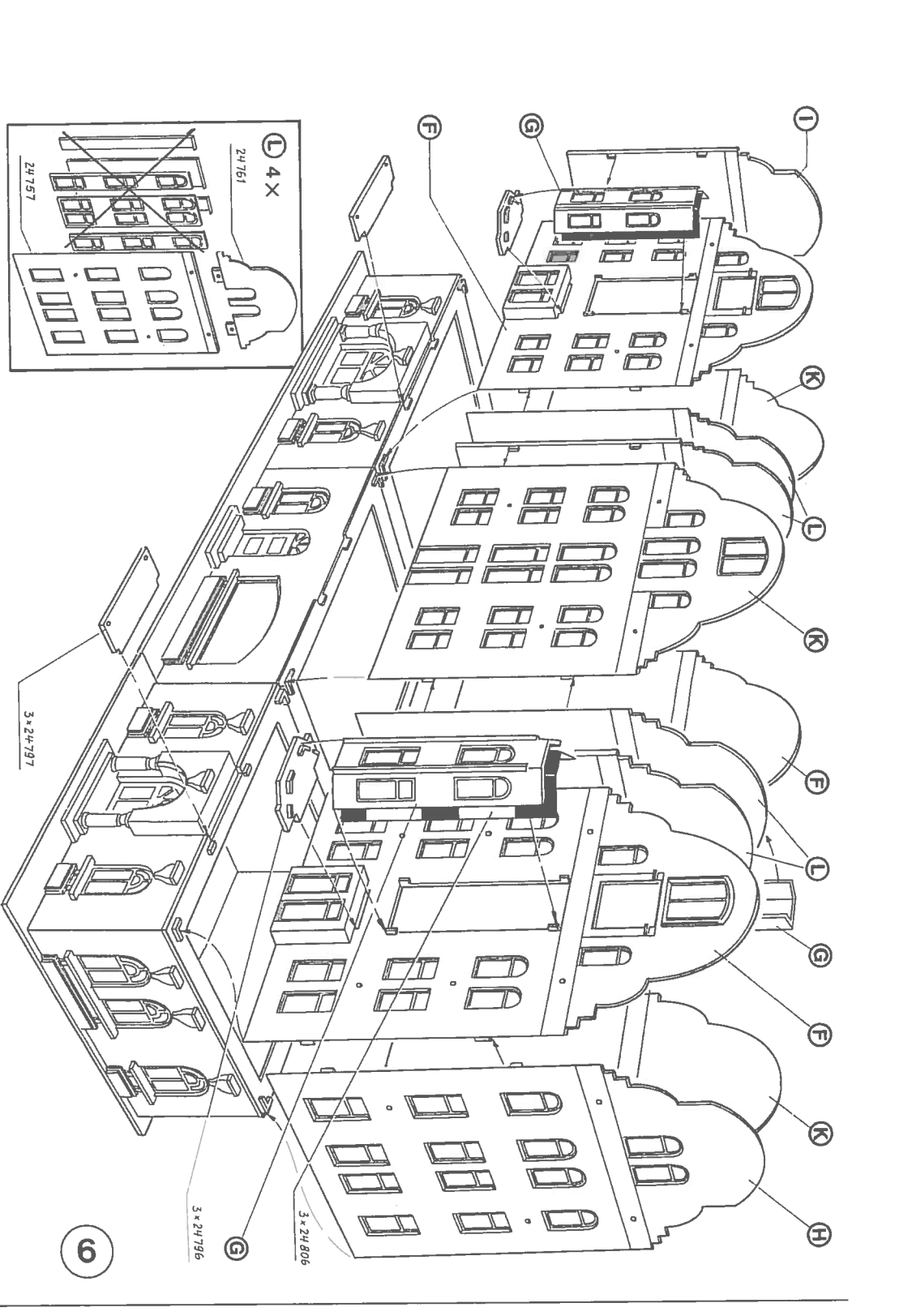
Ⓛ 4×
24761
24757
Ⓘ
Ⓖ
Ⓚ
Ⓕ
Ⓚ
Ⓔ
Ⓕ
Ⓖ
Ⓚ
Ⓗ
3×24797
3×24796
Ⓖ
3×24806
6

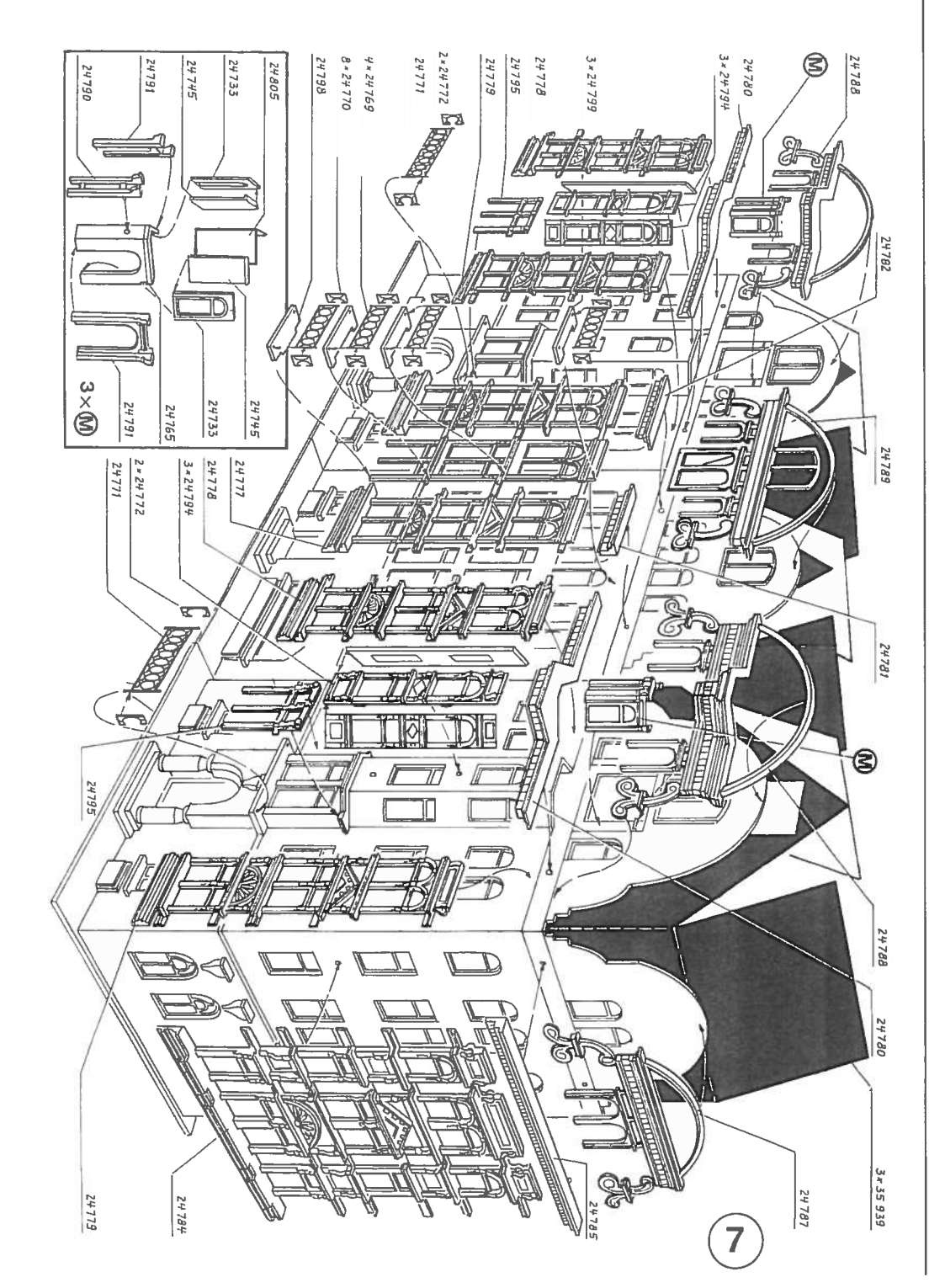
24788
Ⓜ
24782
24780
3×24794
3×24799
24778
24755
24779
2×24772
24771
4×24769
8×24770
24798
24791
24745
24733
24790
24805
24745
24733
24765
24791
3×Ⓜ
24789
24781
Ⓜ
24788
24780
3×35939
24787
24785
24784
24779
24795
24777
24778
3×24794
2×24772
24771
24789
24781
7

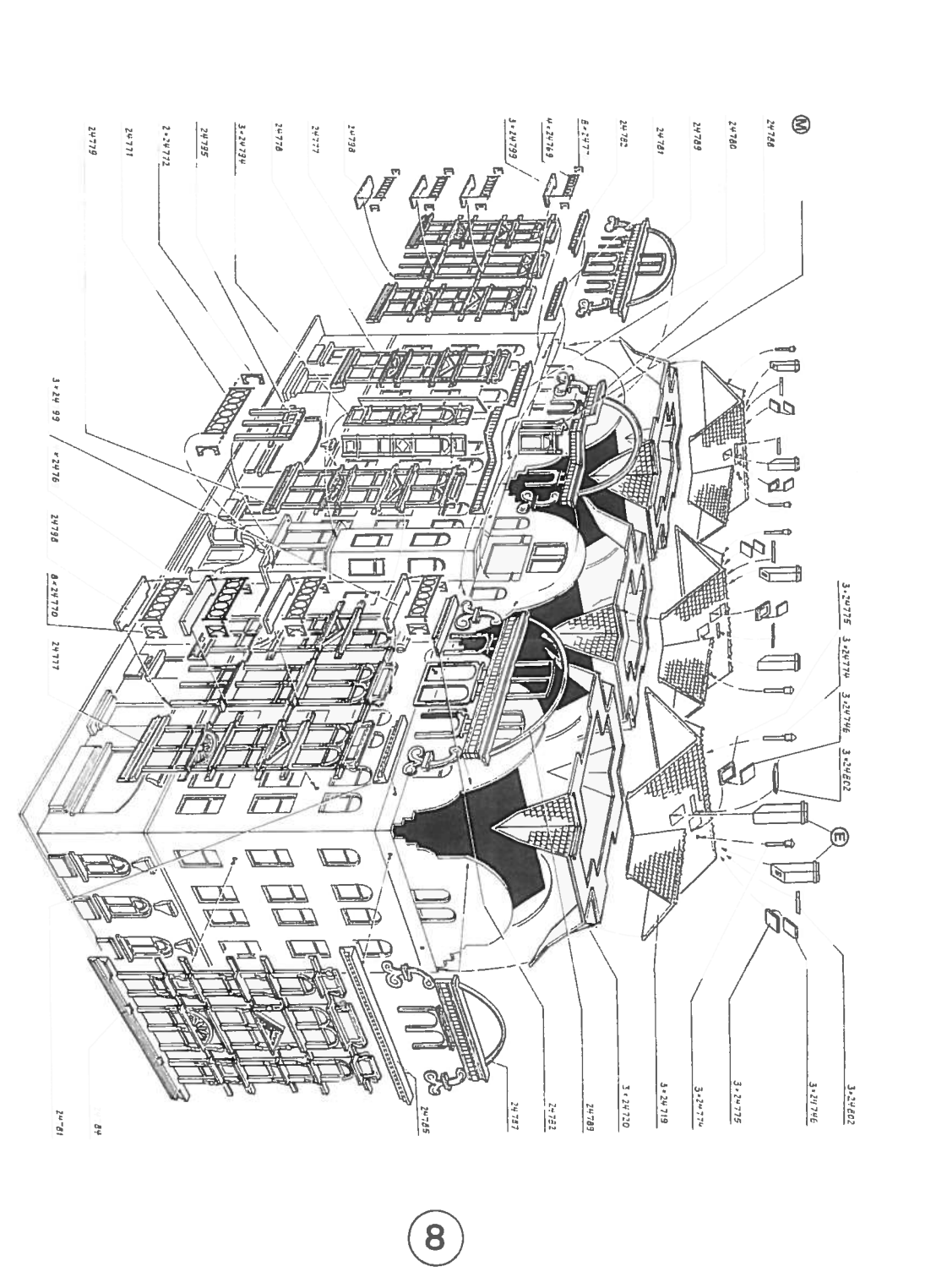
24788
Ⓜ
24782
24781
24789
24780
3×24799
4×24769
8×24770
24762
24778
24777
24738
3×24794
2×24772
24771
24779
24735
3×24775
3×24746
3×24862
Ⓔ
3×24719
3×24720
24789
24781
24787
24785
84
24781
3×24799
4×24769
8×24770
24777
24778
24779
8
7